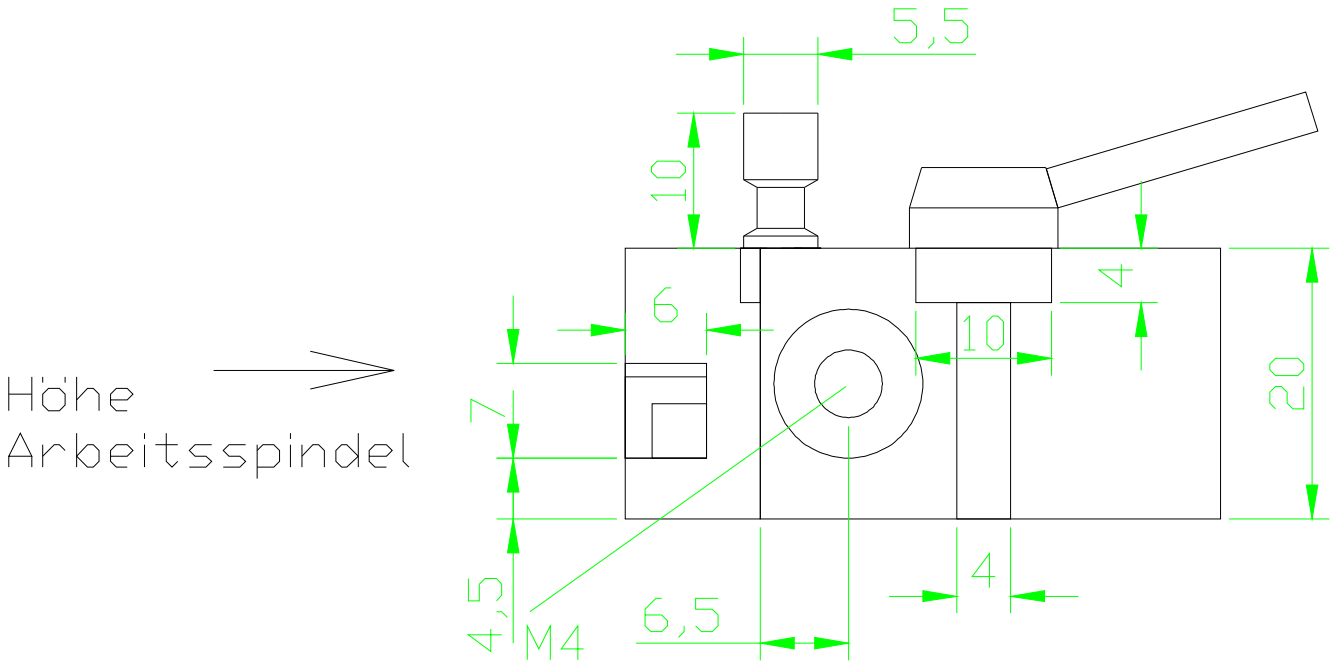
5,5
10
6
10
4
20
Höhe
Arbeitsspindel
7
4,5
M4
6,5
4

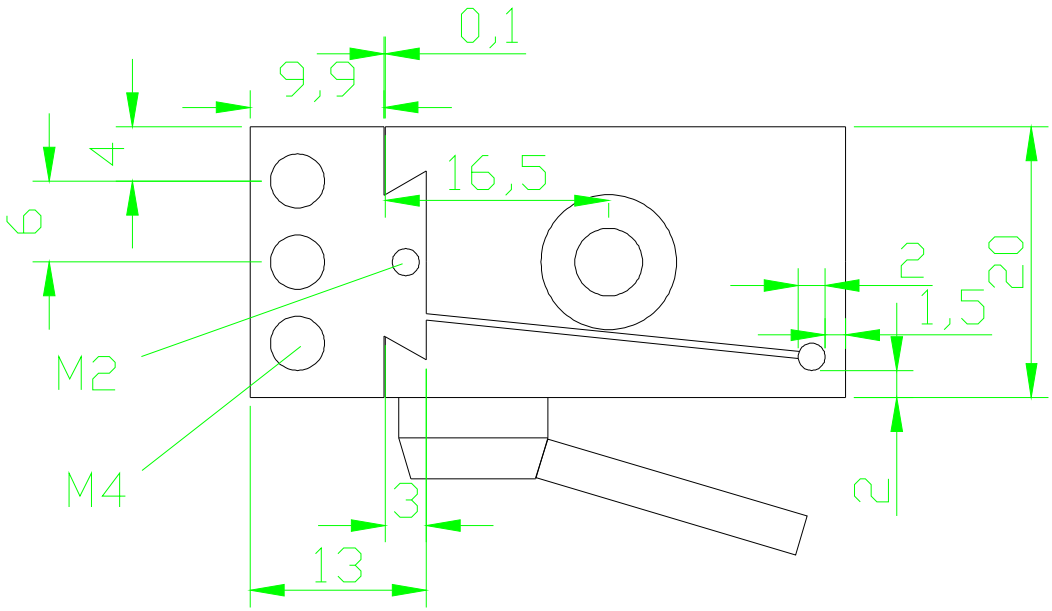
0,1
9,9
4
6
16,5
2
1,5
20
M2
M4
3
2
13